Brocéliande

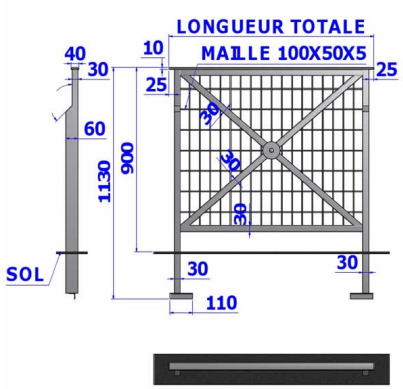
LONGUEUR TOTALE
MAILLE 100X50X5
40
30
10
25
25
60
1130
900
30
30
SOL
30
30
110

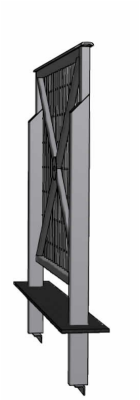

Descriptif :

La LUCIE grillée, ultra secure, pour créer un véritable écran aux abords des sorties d'école par exemple.

Hauteur totale: 1,13m pour une hauteur hors-sol de 0,90m.

Longueur: 0,84m

Déclinaisons disponibles :

Hauteur totale: 1,13m pour une hauteur hors-sol de 0,90m. / Longueur: 0,84m (Ref. 20201)

Hauteur totale: 1,13m pour une hauteur hors-sol de 0,90m. / Longueur: 1,00m (Ref. 20211)

Hauteur totale: 1,13m pour une hauteur hors-sol de 0,90m. / Longueur: 1,50m (Ref. 20221)

Hauteur totale: 1,13m pour une hauteur hors-sol de 0,90m. / Longueur: 1,64m (Ref. 20251)

Hauteur totale: 1,13m pour une hauteur hors-sol de 0,90m. / Longueur: 2,00m (Ref. 20261)

Type : Barrière LUCIE grillagée fixe à sceller

Fixation : Fixe à sceller

Infos complémentaires : Autres Longueurs; barrière grillagée; barrière fixe sur platine, barrière amovible, barrière amovible PMR, barrière portillon;barrière amovible à boulonnage.

Option : Motif cental avec un anneau; motif central avec une rosace; main-courante avec une crosse à droite; main - courante avec une grosse à gauche; main courante avec une double crosse; main-courante arrasée; Appui assis-debout.

Matériaux, revêtements, couleurs :

- Ensemble mécano-soudé en acier apte à la galvanisation à chaud
- Galvanisation à chaud des produits finis (+/-55 microns)
- Thermo laquage, poudre thermodurcissable à base de résine polyester (Minimum 60microns)
- Mise à la teinte au choix dans nos collections RAL, RAL Fine Textured conseillé, Sablé conseillé