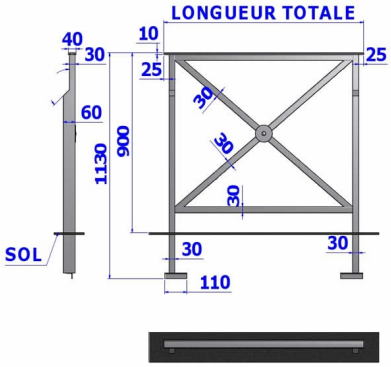
LONGUEUR TOTALE
40
30
10
25
25
60
1130
900
30
30
30
SOL
30
30
110

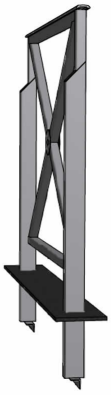

Descriptif :

La LUCIE, une barrière intemporelle issue de note patrimoine urbain collectif.
C'est une barrière trés ambitieuse. Secure, elle dissuade le stationnement anarchique des véhicules, elle canalise et protège les piétons le long des zones à fort traffic ou au coeur des zones d'attente collective (abords d'écoles, carrefour,...). Mobilier multi-usage, équipée d'options, la barrière peut devenir banc relais pour maintenir l'autonomie de piétons plus fragiles ou pour renforcer l'identité d'une zone, support de végétaux.Ce modèle est fixe à sceller.
Hauteur totale: 1,13m pour une hauteur hors-sol de 0,90m.
Longueur: 0,84m
Déclinaisons disponibles :

- Hauteur totale: 1,13m pour une hauteur hors-sol de 0,90m. / Longueur: 0,84m (Ref. 20101)
- Hauteur totale: 1,13m pour une hauteur hors-sol de 0,90m. / Longueur: 1,00m (Ref. 20111)
- Hauteur totale: 1,13m pour une hauteur hors-sol de 0,90m. / Longueur: 1,50m (Ref. 20121)
- Hauteur totale: 1,13m pour une hauteur hors-sol de 0,90m. / Longueur: 1,64m (Ref. 20151)
- Hauteur totale: 1,13m pour une hauteur hors-sol de 0,90m. / Longueur: 2,00m (Ref. 20161)

Type : LUCIE
Fixation : Fixe à sceller
Infos complémentaires : Autres Longueurs; barrière grillagée; barrière fixe sur platine, barrière amovible, barrière amovible PMR, barrière portillon;barrière amovible à boulonnage.
Option : Motif cental avec un anneau; motif central avec une rosace; main-courante avec une crosse à droite; main - courante avec une grosse à gauche; main courante avec une double crosse; main-courante arrasée; Appui assis-debout.

Matériaux, revêtements, couleurs :

- Ensemble mécano-soudé en acier apte à la galvanisation à chaud
- Galvanisation à chaud des produits finis (+/-55 microns)
- Thermo laquage, poudre thermodurcissable à base de résine polyester (Minimum 60microns)
- Mise à la teinte au choix dans nos collections RAL, RAL Fine Textured conseillé, Sablé conseillé